LKE Motoros lengőkaros átjáró

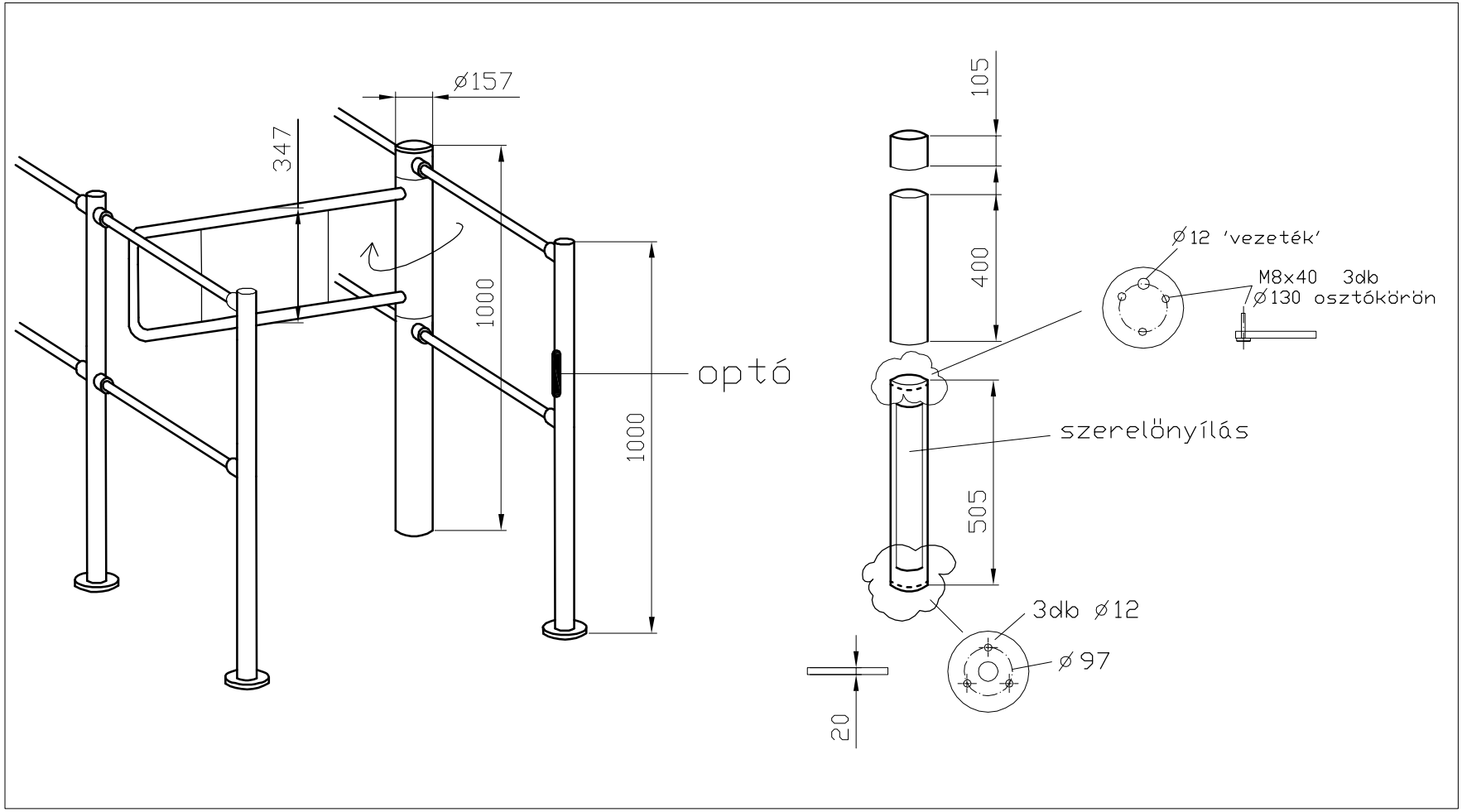

Gyártó és forgalmazó: GEN-ORG Kft.